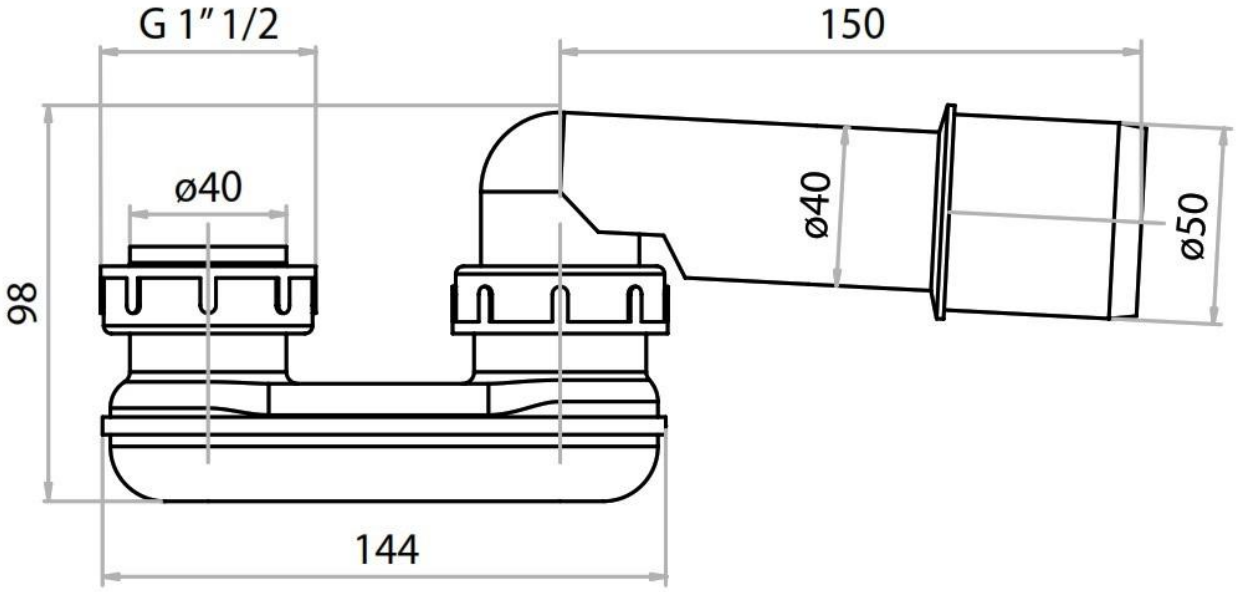
G 1" 1/2
150
ø40
ø40
ø50
98
144