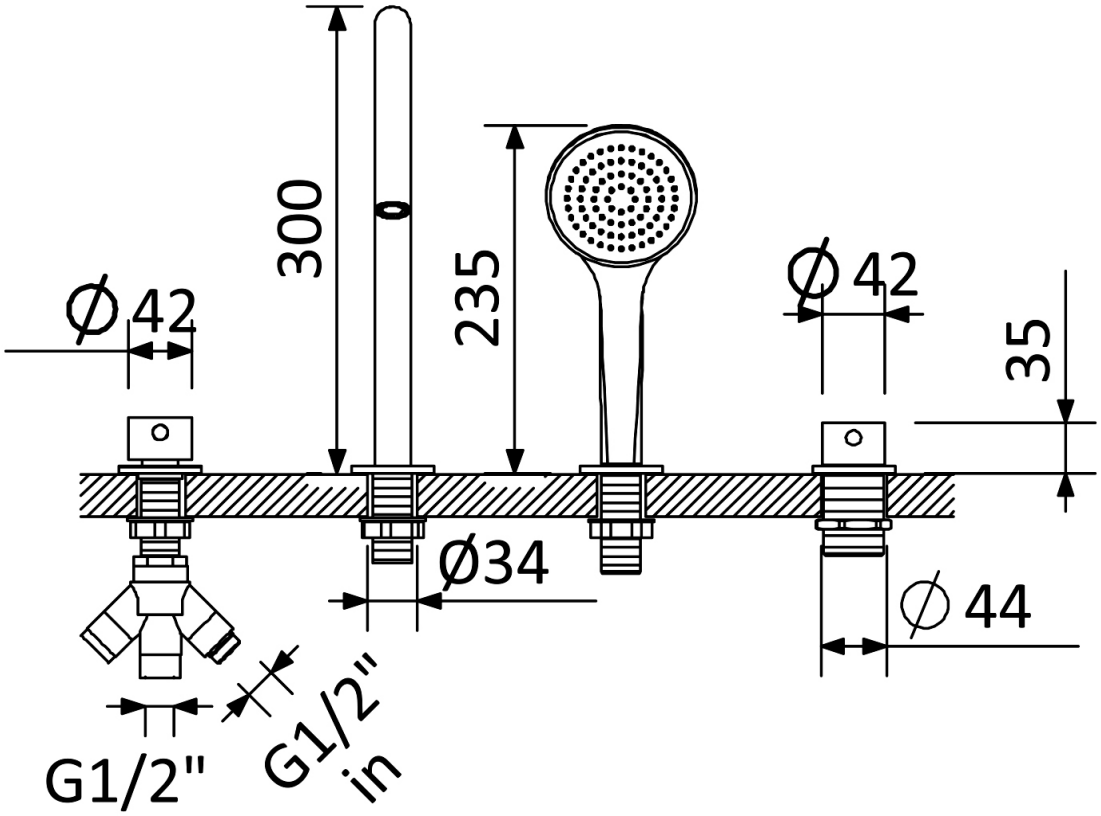
300
235
Ø42
Ø42
35
Ø34
Ø44
G1/2"
G1/2" in

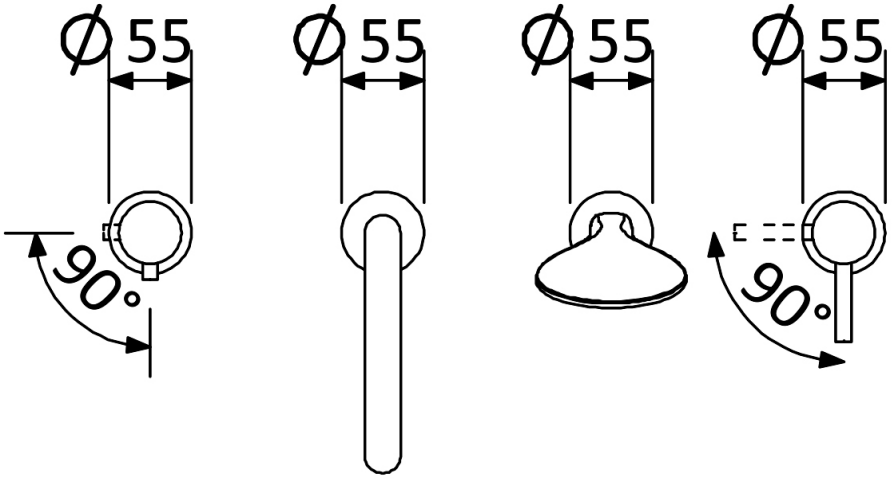
Ø55
Ø55
Ø55
Ø55
90°
90°